4.1a Aknapleki liide

Paigaldus ja kinnitamine peale SILSi paigaldust

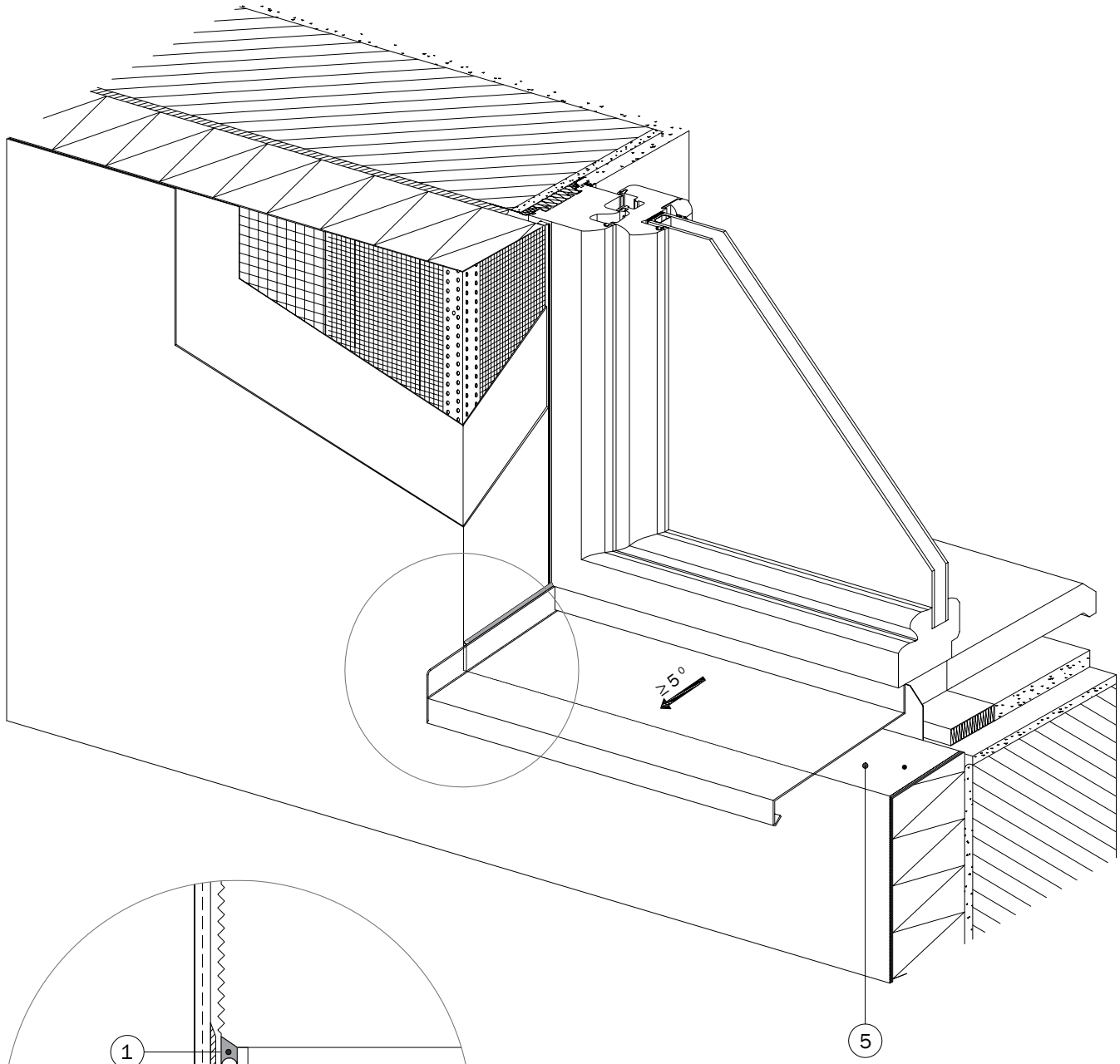

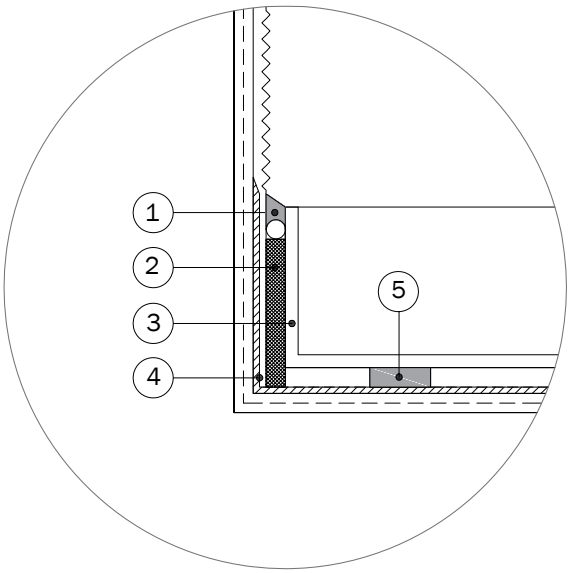

1 PU hermeetik
2 Isepaisuv vuugithenduslint
3 Aknaplekk täisnurkselt ülesvaltsitud servaga
4 Veetõkkemastiks *Baumit Baumit FlexProtect* (peab tagama veetiheduse)
5 *PU* liim

Märkus: Aknalaua ühenduskoht aknaga tuleb tihenda sobiva tihendiga. Aknapleki paigaldamine toimub pärast lõppviimistluse pinnakatte pealekandmist.