2.1 Sokli ja eenduva seina liitekoht *Baumt PVC* sokliprofiiliga

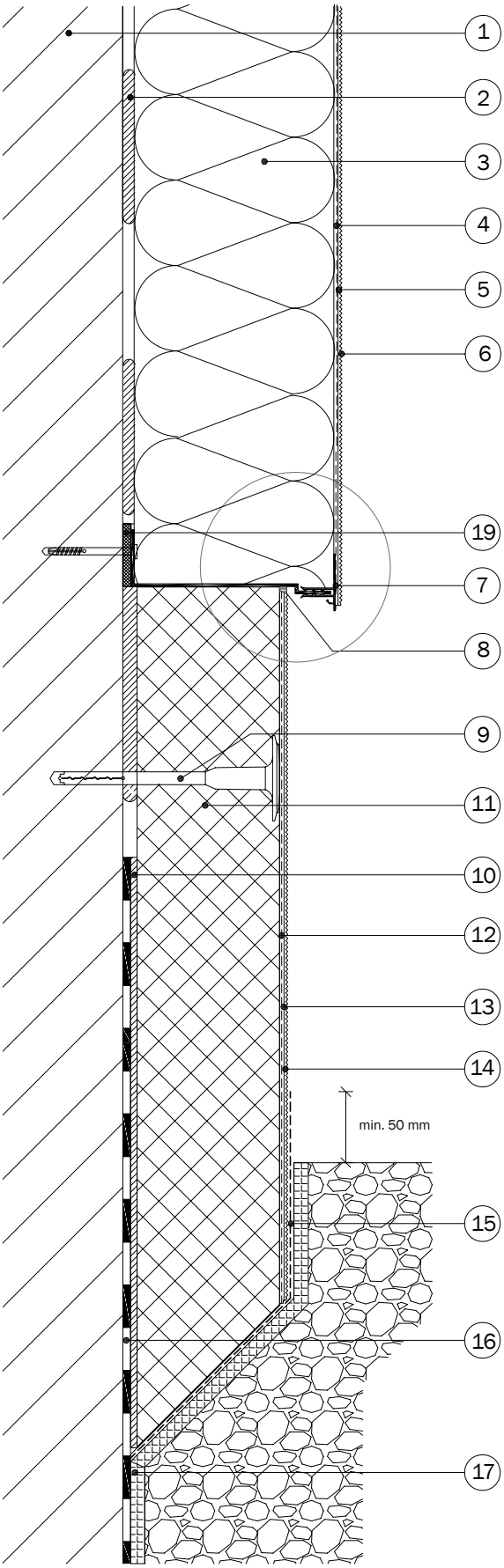

1 Aluspind
2 *Baumit* liimsegu
3 Nõuetele vastav soojustusmaterjal
4 *Baumit* armeerimissegu + armeerimisvõrk *StarTex*
5 *Baumit* krohvikrunt
6 *Baumit* viimistluskrohv
7 Baumit Therm *PVC* sokliprofiil
8 Elastne (ülevärvitav) PU hermeetik
9 Tüübel
10 Liimsegu *Baumit BituFix 2K/Baumit SupraFix*
11 Nõuetele vastav soojustusmaterjal (XPS või sokli EPS)
12 *Baumit* armeerimissegu + armeerimisvõrk *StarTex*
13 *Baumit* krohvikrunt
14 *Baumit* viimistluskrohv
15 Veetõkke mastiks *Baumit FlexProtect* (min. 50 mm üle maapinna taseme)
16 Hüdroisolatsioon DIN 18195 kohaselt
17 Profileeritud geomembraan (drenaažimatt)
18 *Baumit* isepaisuv vuugitihenduslint
19 Distantsklotsid sokliprofiilile

1. variant

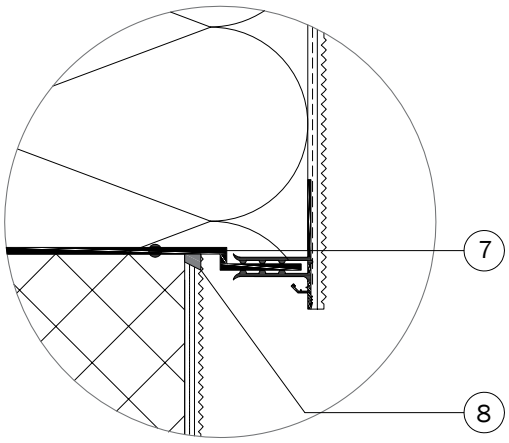
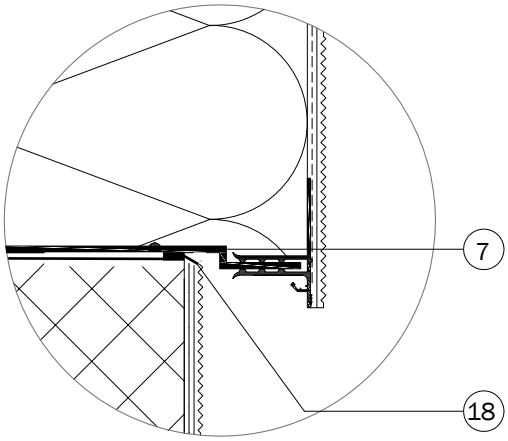
2. variant